SCHTAER

Разметочная машина с диафрагменным насосом

WEGA 28M



Паспорт

Серийный номер _____

Гарантия на отсутствие заводского брака 12 месяцев

Дата продажи_____

Компания продавец_____

Внимание!

Внимание! Опасность травмирования в результате впрыска!
Безвоздушные установки развивают чрезвычайно высокое давление распыления.



1

Никогда не подставляйте пальцы, руки или другие части тела под струю распылителя!
Никогда не направляйте пистолет-распылитель на себя, других людей или животных. Никогда не используйте пистолет-распылитель без защитного кожуха.
Не рассматривайте травму от распыления как безобидный порез. В случае повреждения кожи лакокрасочными материалами или растворителями немедленно обратитесь к врачу для быстрого и квалифицированного лечения. Сообщите врачу об используемом материале покрытия или растворителе.

2

В руководстве по эксплуатации указано, что перед запуском необходимо обязательно соблюсти следующие условия:

1. Не допускается использование неисправных устройств.
2. Зафиксируйте пистолет-распылитель с помощью фиксатора на спусковом крючке.
3. Убедитесь, что устройство правильно заземлено.
4. Проверьте допустимое рабочее давление шланга высокого давления и пистолета-распылителя.
5. Проверьте все соединения на герметичность.

3

Необходимо строго соблюдать указания по регулярной очистке и обслуживанию устройства.
Перед началом любых работ с устройством или при каждом перерыве в работе необходимо соблюдать следующие правила:

1. Сбросьте давление с пистолета-распылителя и шланга.
2. Зафиксируйте пистолет-распылитель с помощью фиксатора на спусковом крючке.
3. Выключите устройство.

Соблюдайте технику безопасности!

1 ПРАВИЛА ТЕХНИКИ БЕЗОПАСНОСТИ ПРИ БЕЗВОЗДУШНОМ РАСПЫЛЕНИИ

1.1 ПОЯСНЕНИЯ К ИСПОЛЬЗУЕМЫМ СИМВОЛАМ

Данное руководство содержит информацию, которую необходимо прочитать и понять перед использованием оборудования. Если вы попали в зону, где имеется один из следующих символов, обратите особое внимание и обязательно примите меры предосторожности.



→ Этот символ указывает на потенциальную опасность, которая может привести к серьезным травмам или гибели людей. Далее приведена важная информация по технике безопасности.



→ Этот символ указывает на потенциальную опасность для вас или оборудования. Далее следует важная информация о том, как предотвратить повреждение оборудования или избежать мелких травм.



→ Опасность повреждения кожи



→ Опасность возгорания из-за паров растворителей и красок



→ Опасность взрыва от растворителя, паров краски и несовместимых материалов



→ Опасность вдыхания вредных паров



→ Примечания содержат важную информацию, которой следует уделить особое внимание.

1.2 ОПАСНОСТИ ДЛЯ ЗДОРОВЬЯ



Опасность повреждения кожи

Струя высокого давления, создаваемая этим оборудованием, может повредить кожу и ткани, что приведет к серьезным травмам и возможной ампутации.
Не рассматривайте травму от распыления как безобидный порез. В случае повреждения кожи лакокрасочными материалами или растворителями немедленно обратитесь к врачу для быстрого и квалифицированного лечения. Сообщите врачу об используемом материале покрытия или растворителе.

ПРЕДОТВРАЩЕНИЕ:

- НИКОГДА не направляйте пистолет на какую-либо часть тела.
- НИКОГДА не допускайте прикосновения любой части тела к струе жидкости. НЕ позволяйте телу касаться места утечки в шланге подачи жидкости.
- НИКОГДА не подносите руку к пистолету. Перчатки не обеспечат защиту от травмы при попадании жидкости.
- ВСЕГДА блокируйте курок пистолета, выключайте насос подачи жидкости и сбрасывайте давление перед обслуживанием, очисткой защитного кожуха, заменой наконечников или пребыванием без присмотра. Давление не сбрасывается при выключении двигателя. Для сброса давления в системе необходимо повернуть клапан PRIME/SPRAY или клапан стравливания давления в соответствующие положения.
- ВСЕГДА держите защитный кожух наконечника на месте во время распыления. Защитный кожух наконечника обеспечивает небольшую защиту, но в основном является предупреждающим устройством.
- ВСЕГДА снимайте распылительный наконечник перед промывкой или очисткой системы.
- НИКОГДА не используйте пистолет-распылитель без работающего замка курка и защиты курка.
- Все аксессуары должны быть рассчитаны на максимальное рабочее давление распылителя или выше. Это относится к распылительным наконечникам, пистолетам, удлинителям и шлангам.



ОПАСНОСТЬ: ШЛАНГ ВЫСОКОГО ДАВЛЕНИЯ

В результате износа, сгибания и неправильного обращения на окрасочном шланге может образоваться утечка. Протечка может привести к попаданию материала на кожу. Проверяйте шланг перед каждым использованием.

ПРЕДОТВРАЩЕНИЕ:

- Избегайте резких изгибов и перегибов шланга высокого давления. Наименьший радиус изгиба составляет около 20 см.
- Не переезжайте через шланг высокого давления. Оберегайте его от острых предметов и краев.
- Немедленно замените поврежденный шланг высокого давления.
- Никогда не ремонтируйте поврежденные шланги высокого давления самостоятельно!
- Электростатический заряд пистолетов-распылителей и шланга высокого давления отводится через шланг высокого давления. Поэтому электрическое сопротивление между соединениями шланга высокого давления должно быть равно или меньше 1MΩ.
- В целях обеспечения функциональности, безопасности и долговечности используйте только оригинальные шланги высокого давления SCHTAER.
- Перед каждым использованием проверяйте все шланги на наличие порезов, утечек, потертостей или выпуклостей оболочки. Проверьте, нет ли повреждений или смещения муфт. При наличии любого из этих условий немедленно замените шланг. Никогда не ремонтируйте окрасочный шланг. Замените его другим заземленным шлангом высокого давления.
- Убедитесь, что шнур питания, воздушный шланг и шланги для распыления проложены таким образом, чтобы свести к минимуму опасность скольжения, спотыкания и падения.



ОПАСНОСТЬ: ВЗРЫВА ИЛИ ВОЗГОРАНИЯ

Легковоспламеняющиеся пары, такие как пары растворителей и краски, в рабочей зоне могут воспламениться или взорваться.

ПРЕДОТВРАЩЕНИЕ:

- Используйте оборудование только в хорошо проветриваемом помещении. Обеспечьте хороший приток свежего воздуха, чтобы в зоне распыления не скапливались легковоспламеняющиеся пары. Храните оборудование в хорошо проветриваемом помещении.
- Только для газовых моделей - Не заправляйте топливный бак при работающем или горячем двигателе; заглушите двигатель и дайте ему остыть. Топливо легко воспламеняется и может вспыхнуть или взорваться, если пролить его на горячую поверхность.
- Устраните все источники воспламенения, такие как пилотные лампы, сигареты, переносные электрические лампы и синтетические салфетки (потенциальная статическая дуга).
- Держите рабочую зону свободной от мусора, включая растворитель, ветошь и бензин.
- Не вставляйте и не вынимайте вилку из розетки, не включайте и не выключайте выключатели питания или освещения при наличии легковоспламеняющихся паров.
- Заземлите оборудование и токопроводящие предметы в рабочей зоне. Убедитесь, что цепь заземления находится на месте и достигает земли.
- Используйте только заземленные шланги.
- Держите пистолет-распылитель крепко за край заземленной емкости, когда распыляете в емкость.
- При возникновении статики или ударе током немедленно прекратите работу.
- Знайте состав распыляемой краски и растворителей. Прочитайте все паспорта безопасности материалов (SDS) и этикетки емкостей, прилагаемых к краскам и растворителям. Следуйте инструкциям по безопасности производителя краски и растворителя.
- Не используйте краски и растворители, содержащие галогенированные углеводороды. Такие как хлор, отбеливатель, милдьюцид, метиленхлорид и трихлорэтан. Они не совместимы с алюминием. Обратитесь к поставщику покрытия, чтобы узнать о совместимости материала с алюминием.
- Держите огнетушитель в рабочей зоне.



ОПАСНОСТЬ: ОПАСНЫЕ ПАРЫ

Краски, растворители и другие материалы могут быть вредны при вдыхании или контакте с телом. Пары могут вызвать сильную тошноту, обморок или отравление.

ПРЕДОТВРАЩЕНИЕ:

- При распылении используйте средства защиты органов дыхания. Прочитайте все инструкции, прилагаемые к маске, чтобы убедиться, что она обеспечивает необходимую защиту.
- Соблюдайте все местные предписания по защите от опасных паров.
- Носите защитные очки.
- Для защиты кожи необходимы защитная одежда, перчатки и, возможно, крем для защиты кожи. Соблюдайте предписания производителя, касающиеся материалов покрытия, растворителей и чистящих средств в установках подготовки, обработки и очистки.



ОПАСНОСТЬ: ОБЩАЯ

Это изделие может стать причиной серьезных травм или повреждения имущества.

ПРЕДОТВРАЩЕНИЕ:

- Соблюдайте все соответствующие местные, государственные и национальные нормы и правила, регламентирующие вентиляцию, предотвращение пожара и эксплуатацию.
- Нажатие на курок вызывает отдачу. Сила отдачи пистолета-распылителя особенно велика, когда наконечник снят и на безвоздушном насосе установлено высокое давление. При очистке без наконечника установите ручку регулятора давления на самое низкое давление.
- Используйте только разрешенные производителем детали. Пользователь принимает на себя все риски и обязательства при использовании деталей, не соответствующих минимальным техническим характеристикам и предохранительным устройствам производителя насоса.
- ВСЕГДА следуйте инструкциям производителя материала по безопасному обращению с краской и растворителями.
- Немедленно убирайте все пролитые материалы и растворители, чтобы предотвратить опасность скольжения.
- Надевайте защиту для ушей. Этот аппарат может производить шум, превышающий 85 дБ(А).
- Никогда не оставляйте это оборудование без присмотра. Держите его подальше от детей или лиц, не знакомых с работой безвоздушного оборудования.
- Не распыляйте в ветреные дни.
- Устройство и все сопутствующие жидкости (например, гидравлическое масло) должны быть утилизированы экологически безопасным способом.

1.4 БЕЗОПАСНОСТЬ БЕНЗИНОВЫХ ДВИГАТЕЛЕЙ

1. Бензиновые двигатели предназначены для безопасной и надежной работы, если они эксплуатируются в соответствии с инструкциями. Перед эксплуатацией двигателя прочтите и изучите руководство пользователя производителя двигателя. Несоблюдение этого требования может привести к травмам или повреждению оборудования.
2. Во избежание пожароопасных ситуаций и для обеспечения достаточной вентиляции держите двигатель во время работы на расстоянии не менее 1 метра от зданий и другого оборудования. Не размещайте легковоспламеняющиеся предметы рядом с двигателем.
3. Люди, не работающие с устройством, должны держаться подальше от зоны работы из-за возможности получения ожогов от горячих компонентов двигателя или травм от любого оборудования, которое может использоваться для работы с двигателем.
4. Знайте, как быстро остановить двигатель, и изучите работу всех органов управления. Никогда не позволяйте никому управлять двигателем без надлежащих инструкций.
5. Бензин чрезвычайно огнеопасен и при определенных условиях взрывоопасен.
6. Заправляйтесь в хорошо проветриваемом помещении при остановленном двигателе. Не курите и не допускайте появления пламени или искр в зоне заправки или там, где хранится бензин.
7. Не переполняйте топливный бак. После заправки убедитесь, что крышка бака закрыта правильно и надежно.
8. Будьте осторожны, чтобы не пролить топливо при заправке. Пары топлива или пролитое топливо могут воспламениться. Если топливо пролито, убедитесь, что место пролива просушено, прежде чем запускать двигатель.
9. Никогда не запускайте двигатель в закрытом или ограниченном пространстве. Выхлопные газы содержат ядовитый угарный газ; его воздействие может вызвать потерю сознания и привести к смерти.
10. Глушитель сильно нагревается во время работы и остается горячим некоторое время после остановки двигателя. Будьте осторожны и не прикасайтесь к глушителю, пока он горячий. Чтобы избежать серьезных ожогов или пожара, дайте двигателю остыть перед транспортировкой или хранением в помещении.
11. Никогда не перевозите распылитель с бензином в баке.

	НЕ используйте это оборудование для распыления воды или кислоты.
 Attention	Не поднимайте за ручку тележки при погрузке или разгрузке. Устройство очень тяжелое. Для подъема требуется три человека.

1.5 ЗАПРАВКА (БЕНЗИНОВЫЙ ДВИГАТЕЛЬ)

	Бензин чрезвычайно огнеопасен и при определенных условиях взрывоопасен.

ТОПЛИВНЫЕ ХАРАКТЕРИСТИКИ

Используйте автомобильный бензин с октановым числом 86 или выше, или с октановым числом 91 или выше. Использование бензина с более низким октановым числом может вызвать постоянное «гул» или сильный «стук при зажигании» (металлический стук), который, если он сильный, может привести к повреждению двигателя.

	Если « стук при зажигании» или «гул» возникает при стабильных оборотах двигателя под нормальной нагрузкой, смените марку бензина. Если данные звуки не прекращаются, обратитесь к официальному дилеру производителя двигателя. Невыполнение этого требования считается неправильным использованием, а на повреждения, вызванные неправильным использованием, не распространяется ограниченная гарантия производителя двигателя. Время от времени при работе с большими нагрузками может наблюдаться легкий шум. Это не повод для беспокойства, это просто означает, что ваш двигатель работает эффективно.

- Не этилированное топливо образует меньше отложений в двигателе и свечах зажигания и продлевает срок службы компонентов выхлопной системы.
- Никогда не используйте просроченный или загрязненный бензин или смесь масла с бензином. Не допускайте попадания грязи, пыли или воды в топливный бак.

БЕНЗИНЫ, СОДЕРЖАЩИЕ СПИРТ

Если вы решили использовать бензин, содержащий спирт (газохол), убедитесь, что его октановое число не ниже рекомендованного производителем двигателя. Существует два типа бензина: один содержит этанол, а другой - метанол. Не используйте бензин, содержащий более 10 % этанола. Не используйте бензин, содержащий метанол (метиловый или древесный спирт), который также не содержит сопутствующих растворителей и ингибиторов коррозии для метанола. Никогда не используйте бензин, содержащий более 5 % метанола, даже если в нем есть растворители и ингибиторы коррозии.

	Гарантия не распространяется на повреждения топливной системы или проблемы с работой двигателя, вызванные использованием топлива, содержащего спирт. Производитель двигателя не может одобрить использование топлива, содержащего метанол, поскольку на данный момент доказательства его пригодности неполны. Прежде чем покупать бензин на незнакомой заправке, попытайтесь выяснить, содержит ли он спирт. Если содержит, уточните тип и процентное содержание спирта. Если вы заметили какие-либо нежелательные эксплуатационные характеристики при использовании бензина, содержащего спирт, или бензина, который, по вашему мнению, содержит спирт, перейдите на бензин, который, как вы знаете, не содержит спирта.

2 ОСНОВНЫЕ ОБЛАСТИ ПРИМЕНЕНИЯ

2.1 ПРИМЕНЕНИЕ

Разметочная машина - высокоточный инструмент, используемый для распыления многих типов материалов в различных областях деятельности, включая парковки, бордюры и спортивные площадки. Внимательно прочтите и следуйте данному руководству по эксплуатации для соблюдения правил эксплуатации, технического обслуживания и техники безопасности.

2.2 МАТЕРИАЛЫ ПОКРЫТИЯ

ИСПОЛЬЗУЕМЫЕ МАТЕРИАЛЫ

Краски, содержащие растворители, двухкомпонентные лакокрасочные материалы, дисперсионные и латексные краски.
Никакие другие материалы не должны использоваться для распыления.

	Обратите внимание на качество используемых материалов.

ВИСКОЗНОСТЬ

Если высоковязкие лакокрасочные материалы не поддаются или производительность установки слишком низкая, краску необходимо разбавить в соответствии с инструкциями производителя.

	Внимание: При перемешивании с помощью моторных мешалок следите за тем, чтобы не было пузырьков воздуха. Пузырьки воздуха мешают при распылении и могут привести к остановке работы.

ЛАКОКРАСОЧНЫЕ МАТЕРИАЛЫ С АБРАЗИВНЫМИ МАТЕРИАЛАМИ

Эти частицы оказывают сильное изнашивающее воздействие на клапаны и наконечники, а также на пистолет-распылитель. Это значительно снижает долговечность изнашиваемых деталей.

ФИЛЬТРАЦИЯ

Для бесперебойной работы необходима тщательная фильтрация. Аппарат оснащен всасывающим фильтром, фильтром в пистолете-распылителе и фильтром высокого давления на блоке. Настоятельно рекомендуется регулярно проверять эти фильтры на наличие повреждений или загрязнений.

3 ОПИСАНИЕ УСТРОЙСТВА

3.1 ПРОЦЕСС БЕЗВОЗДУШНОГО НАНЕСЕНИЯ

Диафрагменный насос всасывает материал покрытия и подает его к наконечнику. Проходя через наконечник под давлением до 227 бар,материал покрытия распыляется. Такое высокое давление обеспечивает микромелкодисперсное распыление материала покрытия.
Поскольку в этом процессе не используется воздух, он описывается как безвоздушный процесс.
Преимуществами этого метода распыления являются тончайшее распыление, безоблачная работа и гладкая поверхность без пузырьков. Кроме того, следует отметить такие преимущества, как высокая скорость производства и удобство.

3.2 РЕГУЛИРОВКА РУЛЯ

i	Пользователи могут регулировать высоту руля для удобства работы.

1. Выверните четыре болта (рис. 1, поз. 1), шайбы (2) и гайки (3), которые фиксируют сварной элемент руля (4) на раме.
2. Передвиньте сварной элемент руля вверх или вниз в новое положение. Убедитесь, что отверстия в сварном элементе совпадают с отверстиями в раме.
3. Закрепите сварной элемент руля на раме с помощью болтов, шайб и гаек, снятых в шаге 1.

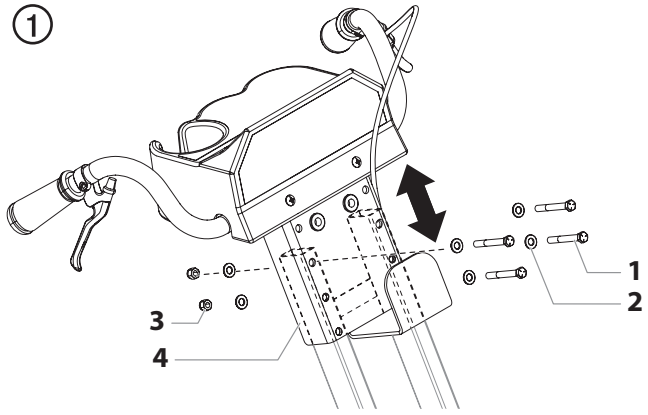

3.3 РУЧНОЙ ТОРМОЗ

⚠	Обязательно используйте ручной тормоз, расположенный за правым задним диском, когда используете трафаретный пистолет или когда распылитель не используется, чтобы предотвратить его случайное скатывание под уклон.

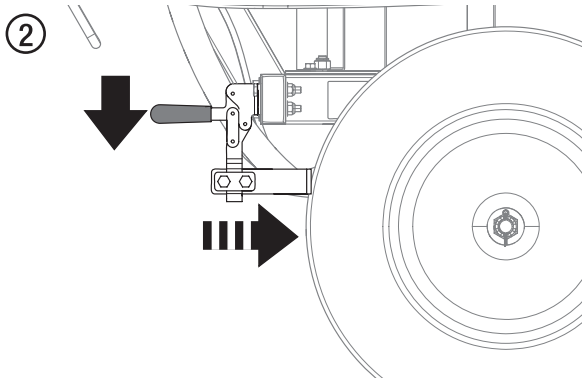

1. Направляющие триммерные винты
2. Направляющие крепежные винты
3. Механический указатель
4. Фонари
5. Амортизация
6. Задние колеса
7. Распылитель
8. Стойка для пистолета
9. Винты для фиксации пистолета
10. Подставка для пистолетов
11. Рама для крепления вертикальных стоек
12. Опорная плита
13. Стойки
14. Перекладины руля
15. Винты для установки перекладин руля
16. Фиксированное сиденье руля
17. Тормоз
18. Рукоятки
19. Передние колеса

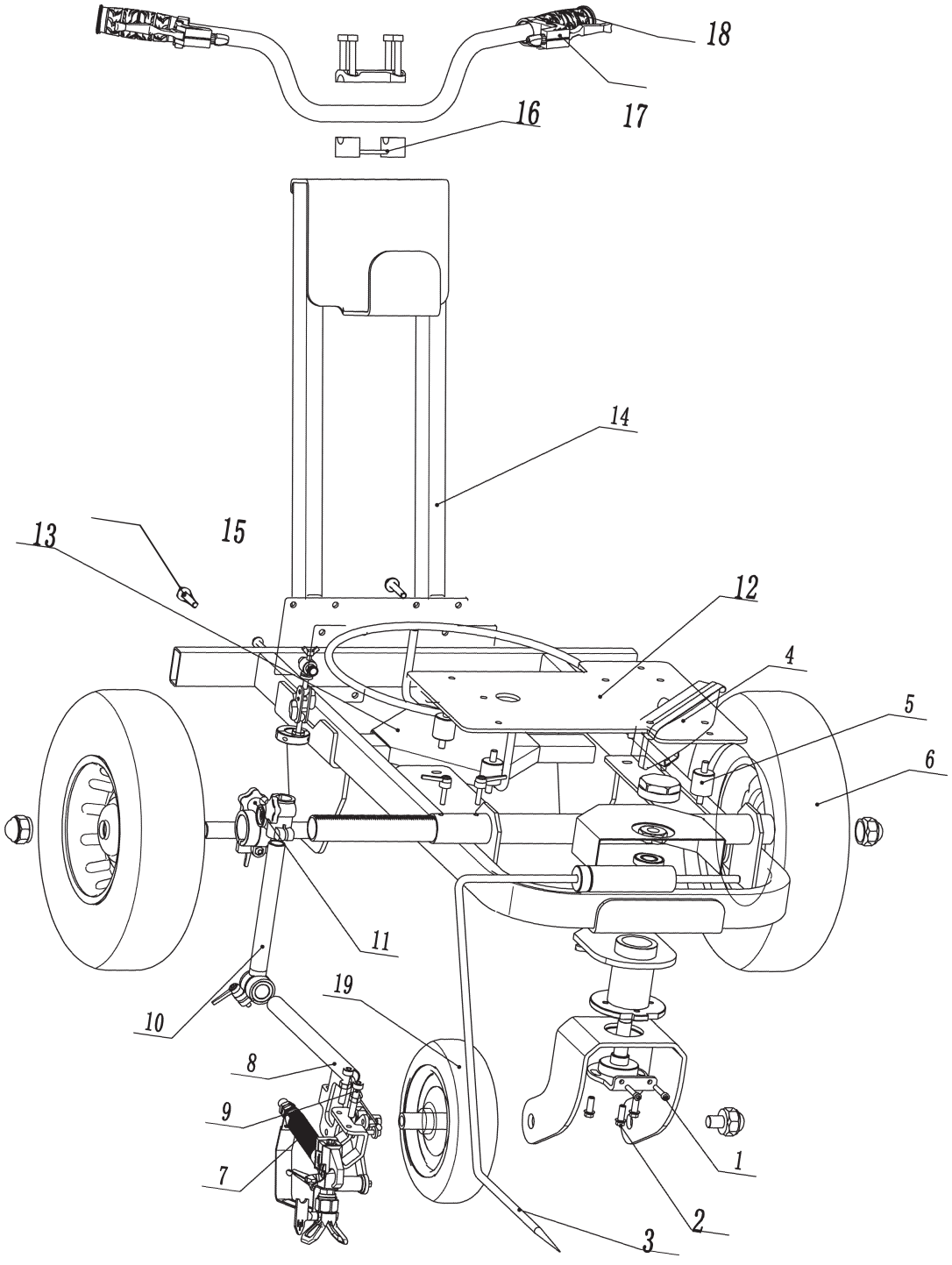

3.5 ТЕХНИЧЕСКИЕ ХАРАКТЕРИСТИКИ

Бензиновый двигатель, мощность	6,5 л/с
Емкость топливного бака	3,6 л
Макс. рабочее давление	227 бар
Макс. производительность насоса	2,8 л/мин
Подключение шланга для материала	1/4″-15 м
Макс. размер сопла	0,031 дюйма
Собственный вес	70 кг
Размеры (Д x Ш x В)	(150 см x 75 см x 110 см)

РАБОЧАЯ ТЕМПЕРАТУРА

Данное оборудование будет корректно работать в предназначенных для него условиях окружающей среды, при температуре от 10°C до +40°C.

ТРАНСПОРТИРОВКА И ХРАНЕНИЕ

Данное оборудование выдерживает и защищено от воздействия температур при транспортировке и хранении от -25°C до 55°C и в течение коротких периодов времени до 70°C.
Оно упаковано таким образом, чтобы предотвратить повреждение от воздействия обычной влажности, вибрации и ударов.

Центральный сервисный центр:

Тел: +7 (985) 011 89 44

E-mail: service@specokraska.ru

Список всех сервисных центров в РФ:

https://specokraska.ru/contacts/service/

Официальный представитель SCHTAER в РФ:

ООО «Спецокраска»

Адрес: г. Москва, проезд 12–й Марьиной Рощи, д. 9, стр. 1

Тел.: +7 (495) 414–35–45

Email: info@specokraska.ru

https://specokraska.ru/

schtaer.ru